CORTE A–A

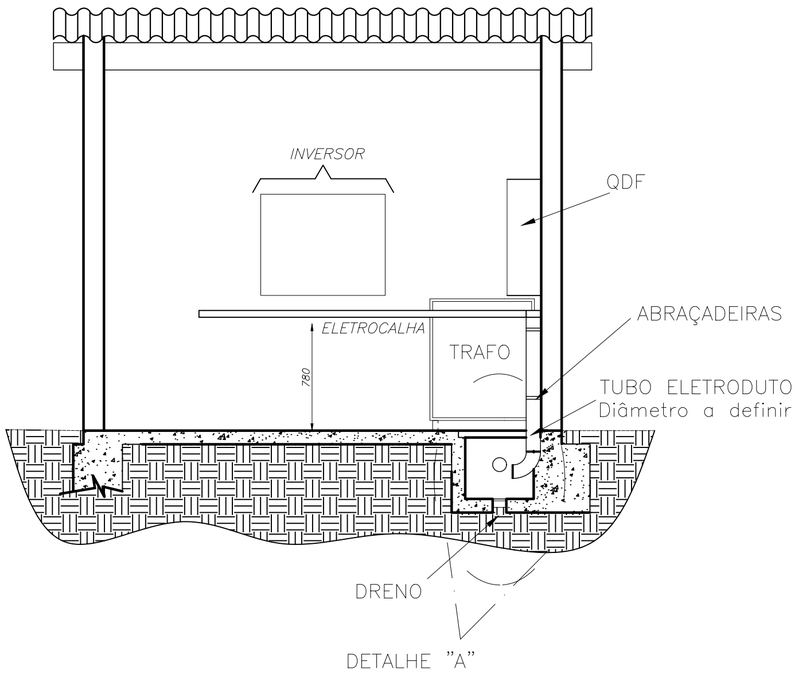

CORTE B–B

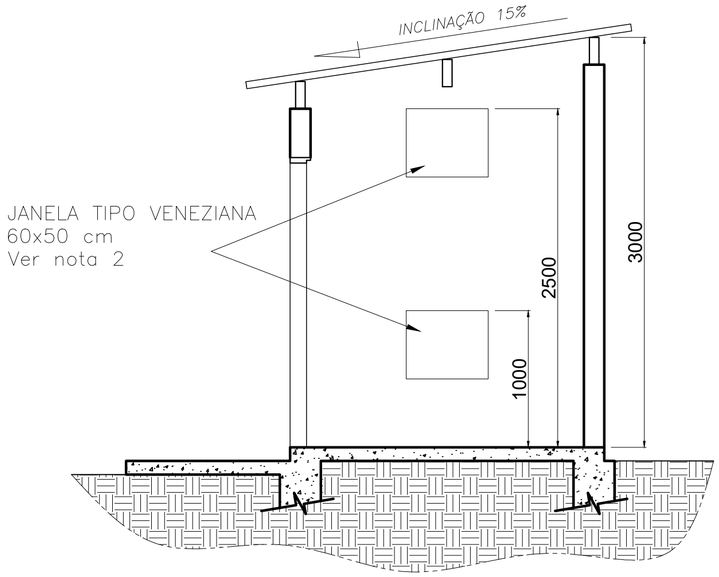

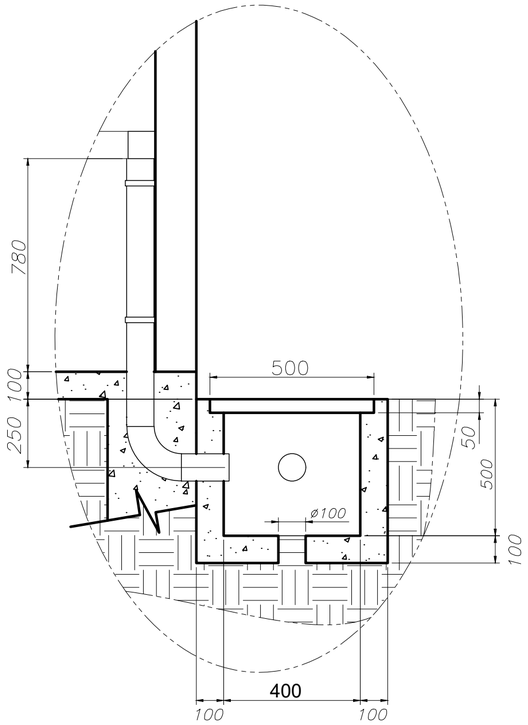

DETALHE "A"

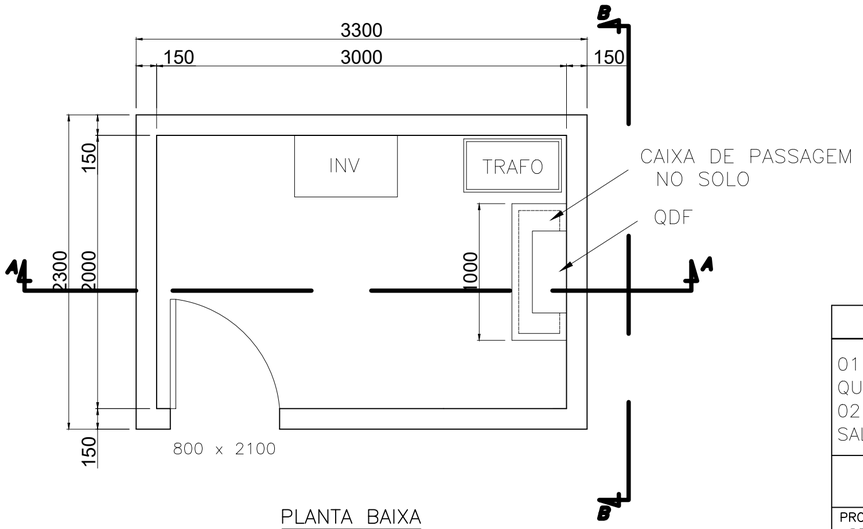

PLANTA BAIXA

NOTAS

01 – TODAS AS DIMENSÕES DO PROJETO ESTÃO EM MILÍMETROS (EXCETO QUANDO INDICA A UNIDADE);
02 – JANELA DO LADO MAIS ALTA DEVERÁ ESTAR DO LADO OESTE DA SALA E A JANELA MAIS BAIXA DEVERÁ ESTAR DO LADO OPOSTO (LESTE).

SALA DO INVERSOR

PROPRIETÁRIO: SERVIÇO AUTÔNOMO DE ÁGUA E ESGOTO CNPJ: 09.166.603/0001–32 PRAÇA VIGÁRIO JOÃO IVO Nº62, CENTRO, CÓRREGO FUNDO/MG	ENDEREÇO DA OBRA: CÓRREGO FUNDO–MG
	LAYOUT: Detalhamento da Sala do Inversor
Nº ART DO PROJETO: – / UNIDADE CONSUMIDORA: –	FINALIDADE: SERVIÇO PÚBLICO

FORMATO:	FOLHA:	DATA:	Nº DESENHO:	ESCALA:	Nº DO PROJETO:
A2	–	–	–	SEM ESCALA	–

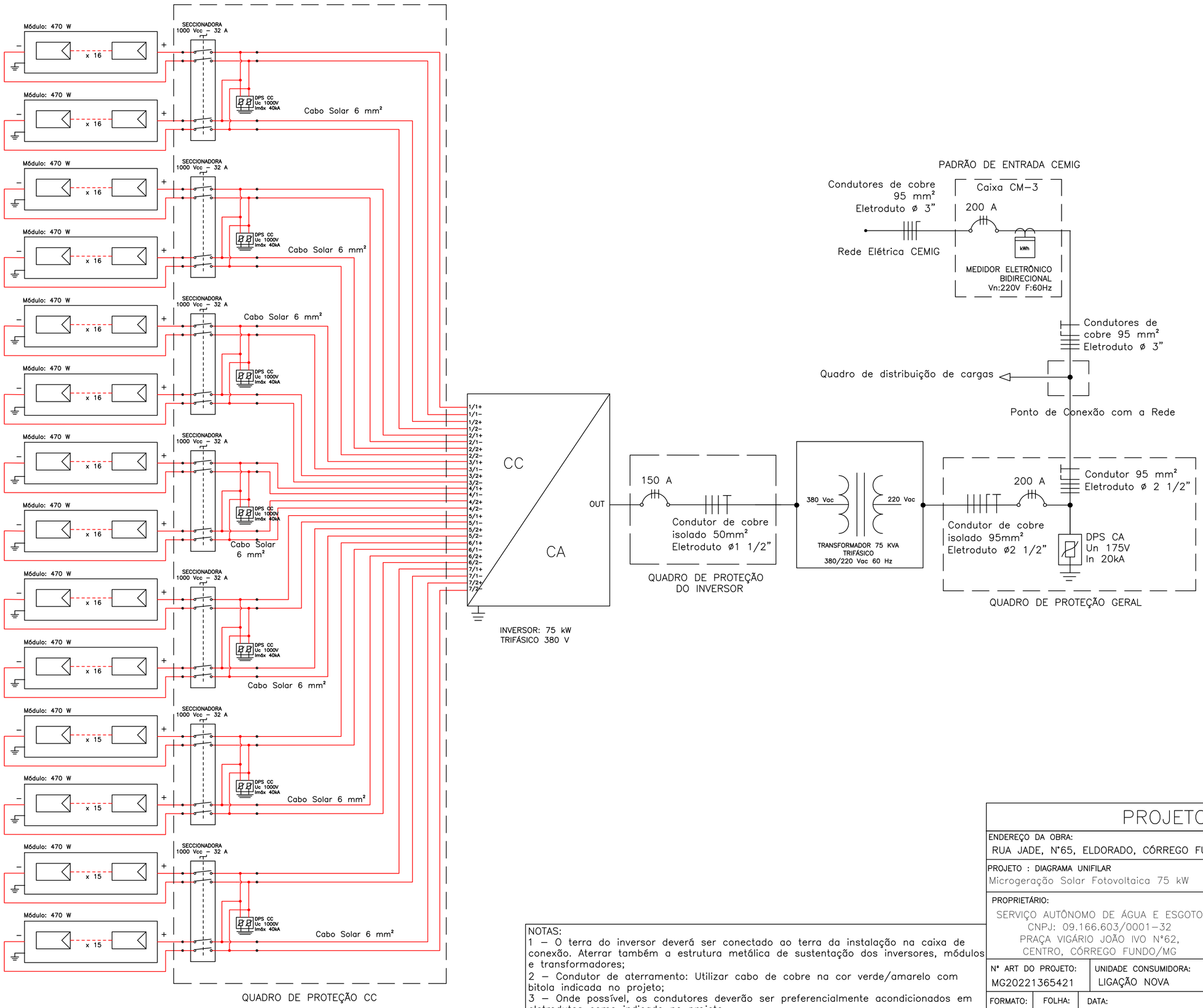

NOTAS:
1 – O terra do inversor deverá ser conectado ao terra da instalação na caixa de conexão. Aterrar também a estrutura metálica de sustentação dos inversores, módulos e transformadores;
2 – Condutor de aterramento: Utilizar cabo de cobre na cor verde/amarelo com bitola indicada no projeto;
3 – Onde possível, os condutores deverão ser preferencialmente acondicionados em eletrodutos como indicado no projeto.

PROJETO ELÉTRICO

ENDEREÇO DA OBRA:
RUA JADE, N°65, ELDORADO, CÓRREGO FUNDO–MG

PROJETO : DIAGRAMA UNIFILAR
Microgeração Solar Fotovoltaica 75 kW

PROPRIETÁRIO:
SERVIÇO AUTÔNOMO DE ÁGUA E ESGOTO
CNPJ: 09.166.603/0001–32
PRAÇA VIGÁRIO JOÃO IVO N°62,
CENTRO, CÓRREGO FUNDO/MG

RESPONSÁVEL TÉCNICO:
Priscila Contarini
PRISCILA CONTARINI MACHADO
CREA/MG: 244721/D

N° ART DO PROJETO:	UNIDADE CONSUMIDORA:	FINALIDADE:
MG20221365421	LIGAÇÃO NOVA	SERVIÇO PÚBLICO

FORMATO:	FOLHA:	DATA:	N° DESENHO:	ESCALA:	N° DO PROJETO:
A2	01/02	10 / 08 / 2022	00021–22	SEM ESCALA	00021–22

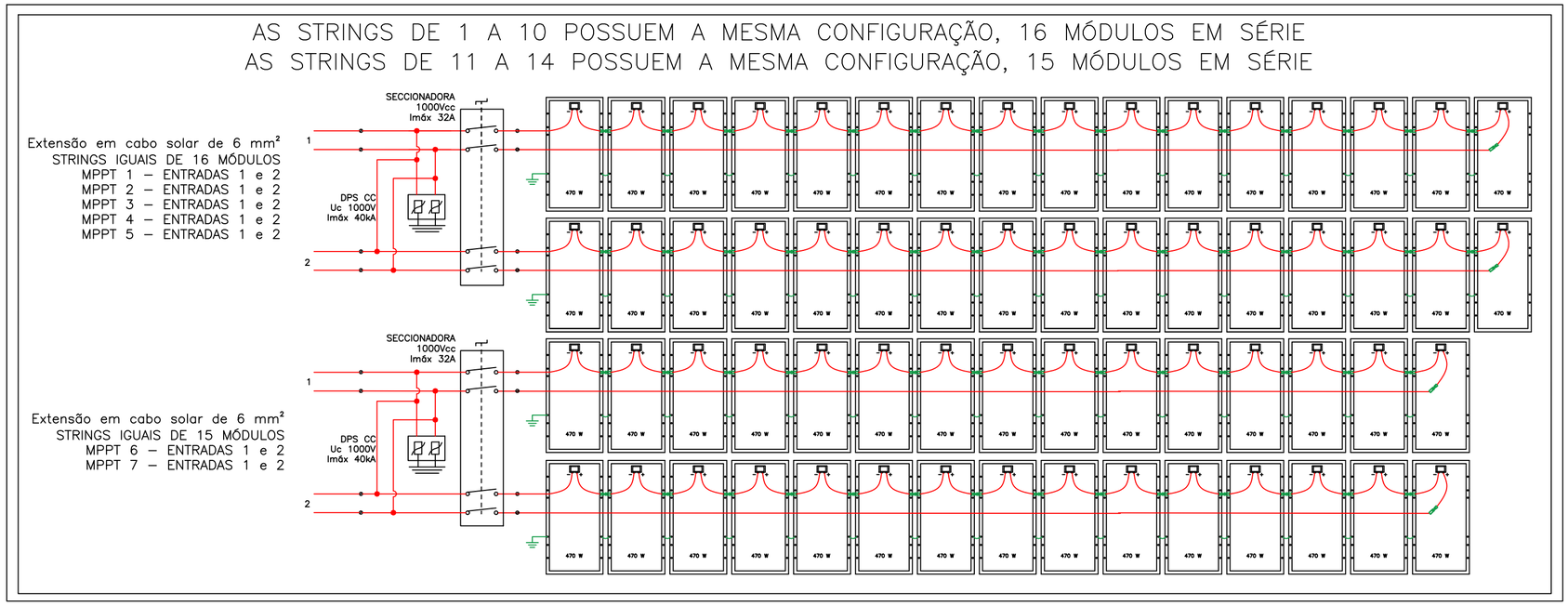

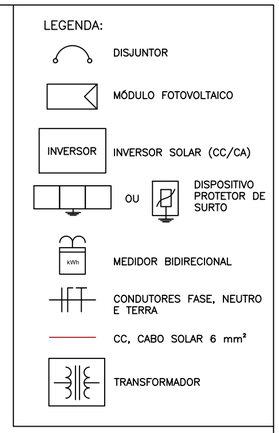

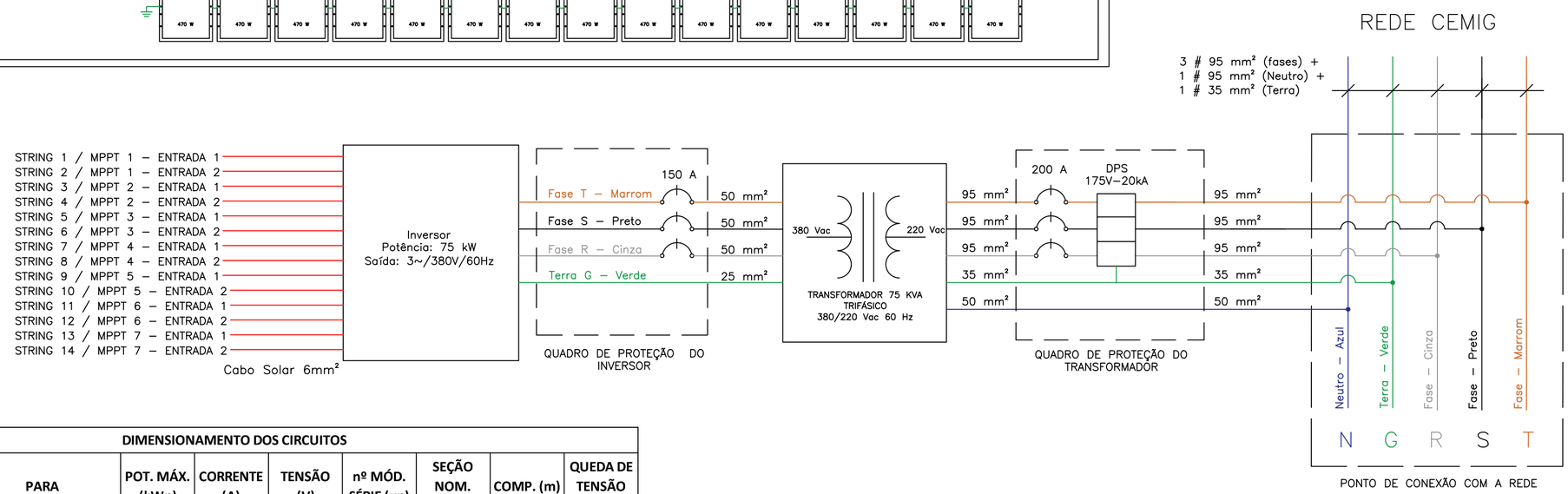

DIMENSIONAMENTO DOS CIRCUITOS

DE	PARA	POT. MÁX. (kWp)	CORRENTE (A)	TENSÃO (V)	nº MÓD. SÉRIE (un)	SEÇÃO NOM. (mm²)	COMP. (m)	QUEDA DE TENSÃO (%)
Módulos	Inversor (MPPT 1- ENT 1)	7,52	11,68	834,24	16	6	56	0,74
Módulos	Inversor (MPPT 1- ENT 2)	7,52	11,68	834,24	16	6	54	0,72
Módulos	Inversor (MPPT 2- ENT 1)	7,52	11,68	834,24	16	6	49	0,65
Módulos	Inversor (MPPT 2- ENT 2)	7,52	11,68	834,24	16	6	47	0,62
Módulos	Inversor (MPPT 3- ENT 1)	7,52	11,68	834,24	16	6	41	0,54
Módulos	Inversor (MPPT 3- ENT 2)	7,52	11,68	834,24	16	6	40	0,53
Módulos	Inversor (MPPT 4- ENT 1)	7,52	11,68	834,24	16	6	34	0,45
Módulos	Inversor (MPPT 4- ENT 2)	7,52	11,68	834,24	16	6	32	0,42
Módulos	Inversor (MPPT 5- ENT 1)	7,52	11,68	834,24	16	6	26	0,34
Módulos	Inversor (MPPT 5- ENT 2)	7,52	11,68	834,24	16	6	24	0,32
Módulos	Inversor (MPPT 6- ENT 1)	7,05	11,68	782,1	15	6	19	0,27
Módulos	Inversor (MPPT 6- ENT 2)	7,05	11,68	782,1	15	6	17	0,24
Módulos	Inversor (MPPT 7- ENT 1)	7,05	11,68	782,1	15	6	11	0,16
Módulos	Inversor (MPPT 7- ENT 2)	7,05	11,68	782,1	15	6	9	0,13
Inversor 75 kW	Transformador	75	120,8	380	-	50	5	0,10
Transformador	Conexão com a rede	75	196,8	220	-	95	10	0,29

PROJETO ELÉTRICO

ENDEREÇO DA OBRA:
RUA JADE, N°65, ELDORADO, CÓRREGO FUNDO–MG

PROJETO ELÉTRICO:
Microgeração Solar Fotovoltaica 75 kW

PROPRIETÁRIO:
SERVIÇO AUTÔNOMO DE ÁGUA E ESGOTO
CNPJ: 09.166.603/0001–32
PRAÇA VIGÁRIO JOÃO IVO N°62,
CENTRO, CÓRREGO FUNDO/MG

RESPONSÁVEL TÉCNICO:
Priscila Contarini
PRISCILA CONTARINI MACHADO
CREA/MG: 244721/D

N° ART DO PROJETO:	UNIDADE CONSUMIDORA:	FINALIDADE:
MG20221365421	LIGAÇÃO NOVA	SERVIÇO PÚBLICO

FORMATO:	FOLHA:	DATA:	N° DESENHO:	ESCALA:	N° DO PROJETO:
A2	02/02	10 / 08 / 2022	00021–22	SEM ESCALA	00021–22

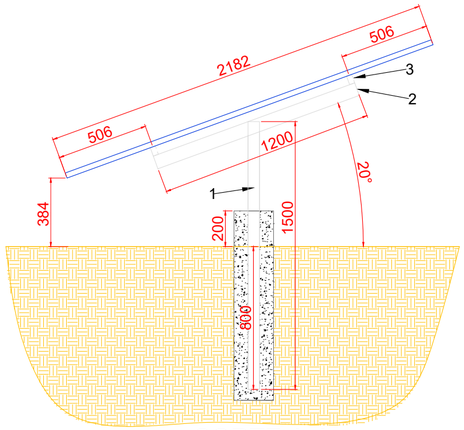

CORTE A-A

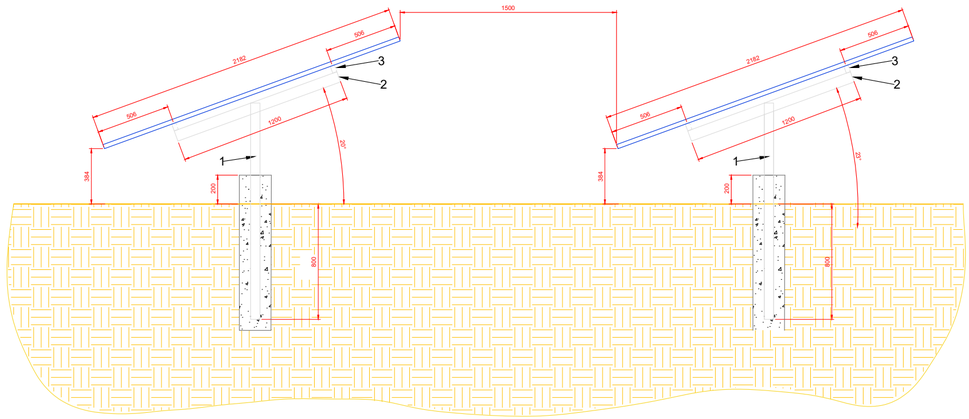

CORTE B-B

VISTA SUPERIOR SEM PLACAS

VISTA SUPERIOR COM MÓDULOS

ITEM	DESCRITIVO
1	COLUNA
2	TRAVESSA
3	TERÇA
4	MÃO FRANCESA
5	TERMINAL INTERMEDIÁRIO
6	TERMINAL FINAL

PLANTA DO TERRENO

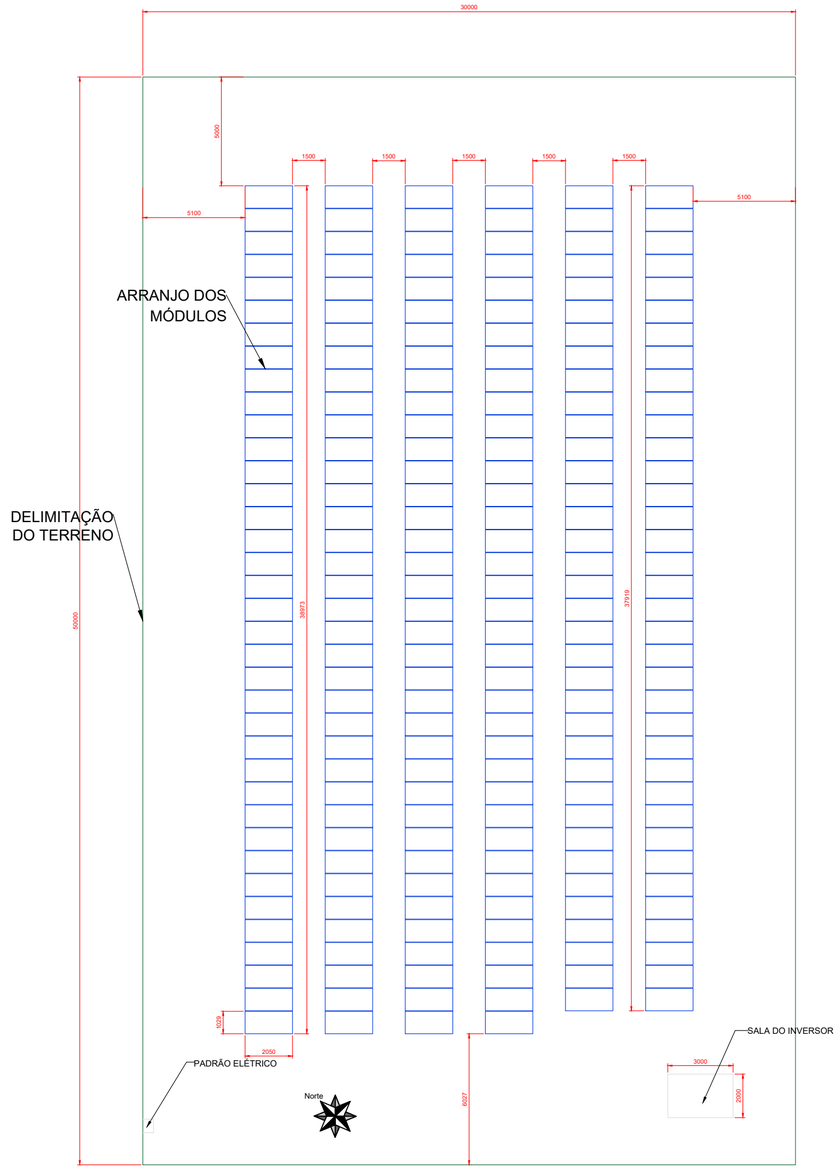

NOTAS

TODAS AS DIMENSÕES DO PROJETO ESTÃO EM MILÍMETROS (EXCETO QUANDO INDICA A UNIDADE);

USINA 1 – RUA JADE

PROPRIETÁRIO: SERVIÇO AUTÔNOMO DE ÁGUA E ESGOTO CNPJ: 09.166.603/0001–32 PRAÇA VIGÁRIO JOÃO IVO Nº62, CENTRO, CÓRREGO FUNDO/MG			ENDEREÇO DA OBRA: CÓRREGO FUNDO–MG		
			LAYOUT: ESTRUTURA AO SOLO		
Nº ART DO PROJETO: –	UNIDADE CONSUMIDORA: –		FINALIDADE: SERVIÇO PÚBLICO		
FORMATO: A2	FOLHA: –	DATA: –	Nº DESENHO: –	ESCALA: SEM ESCALA	Nº DO PROJETO: –

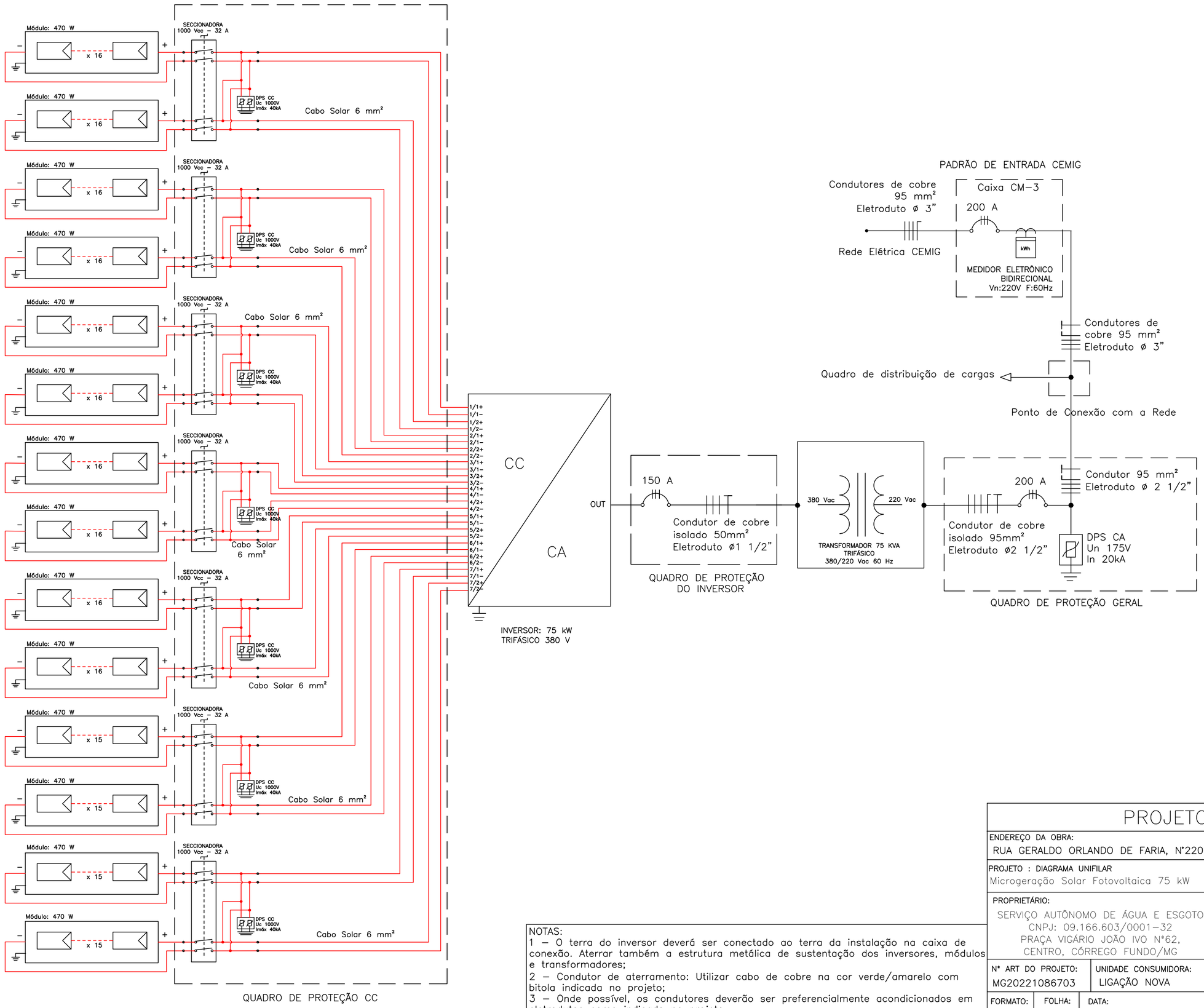

NOTAS:
1 – O terra do inversor deverá ser conectado ao terra da instalação na caixa de conexão. Aterrar também a estrutura metálica de sustentação dos inversores, módulos e transformadores;
2 – Condutor de aterramento: Utilizar cabo de cobre na cor verde/amarelo com bitola indicada no projeto;
3 – Onde possível, os condutores deverão ser preferencialmente acondicionados em eletrodutos como indicado no projeto.

PROJETO ELÉTRICO

ENDEREÇO DA OBRA:
RUA GERALDO ORLANDO DE FARIA, N°220, VARGEM GRANDE, CÓRREGO FUNDO–MG

PROJETO : DIAGRAMA UNIFILAR
Microgeração Solar Fotovoltaica 75 kW

PROPRIETÁRIO:
SERVIÇO AUTÔNOMO DE ÁGUA E ESGOTO
CNPJ: 09.166.603/0001–32
PRAÇA VIGÁRIO JOÃO IVO N°62,
CENTRO, CÓRREGO FUNDO/MG

RESPONSÁVEL TÉCNICO:
Priscila Contarini
PRISCILA CONTARINI MACHADO
CREA/MG: 244721/D

N° ART DO PROJETO:	UNIDADE CONSUMIDORA:	FINALIDADE:
MG20221086703	LIGAÇÃO NOVA	SERVIÇO PÚBLICO

FORMATO:	FOLHA:	DATA:	N° DESENHO:	ESCALA:	N° DO PROJETO:
A2	01/02	20 / 04 / 2022	00021–22	SEM ESCALA	00021–22

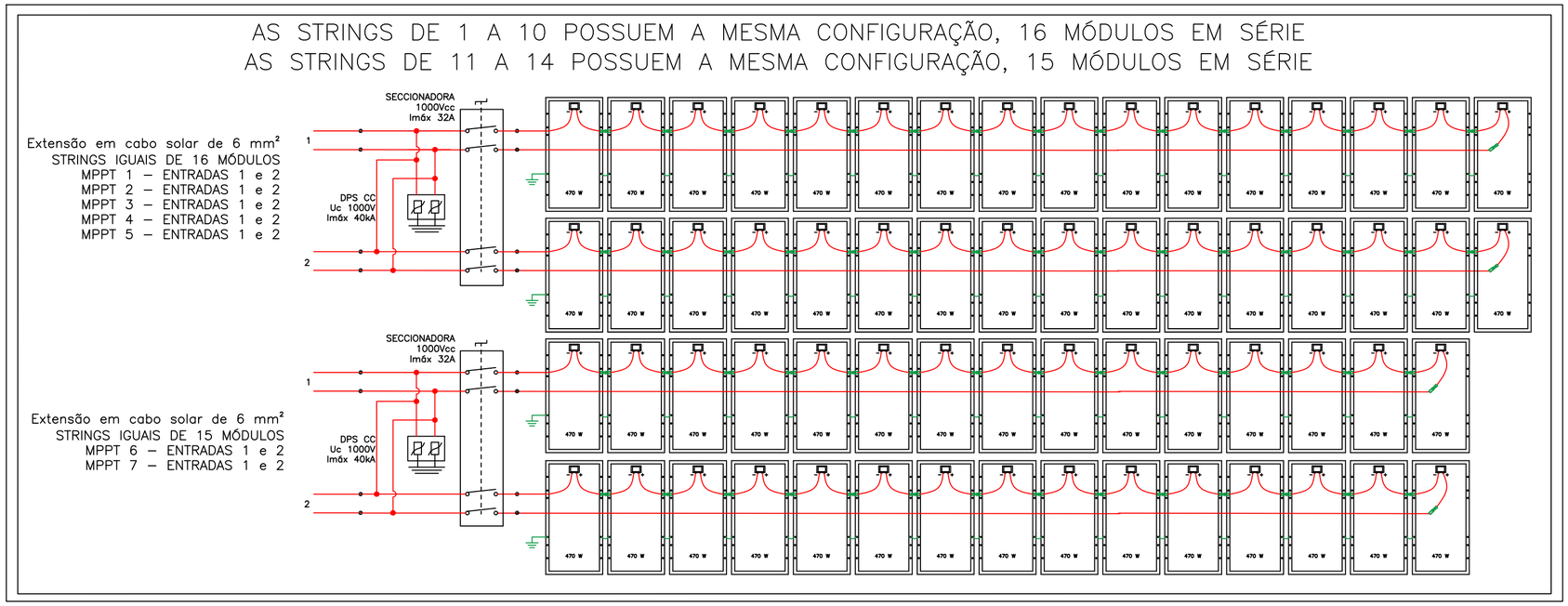

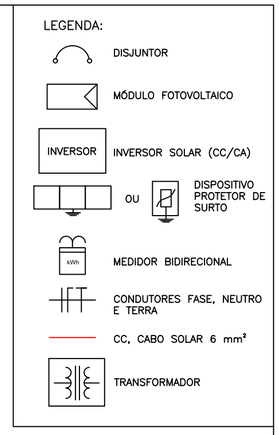

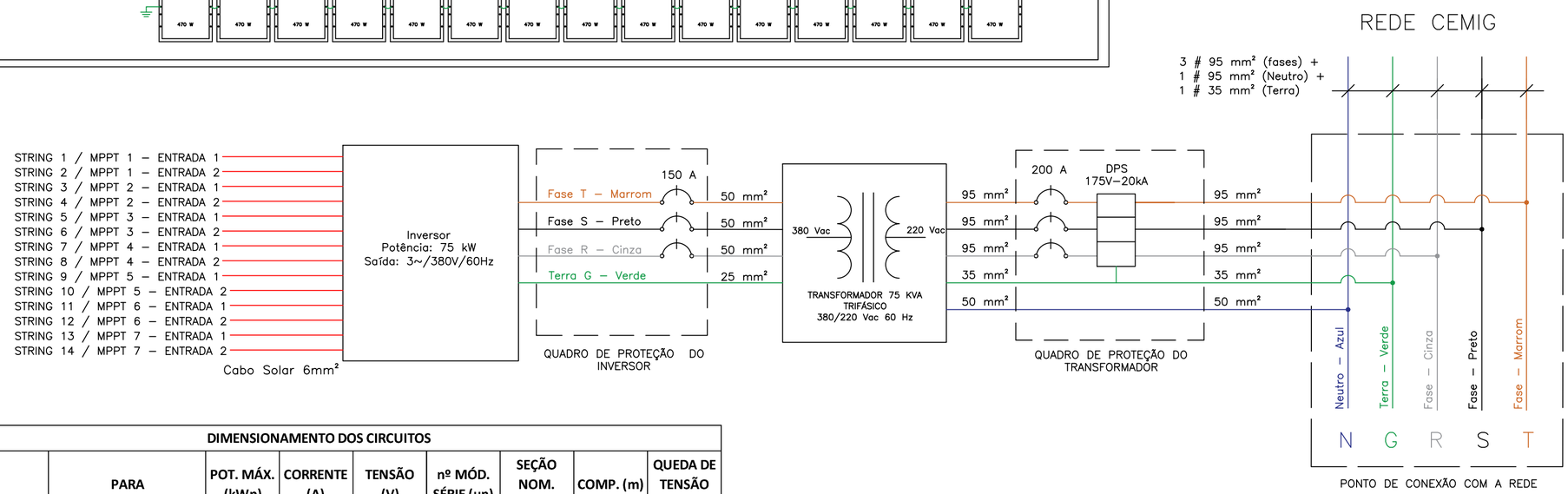

DIMENSIONAMENTO DOS CIRCUITOS

DE	PARA	POT. MÁX. (kWp)	CORRENTE (A)	TENSÃO (V)	nº MÓD. SÉRIE (un)	SEÇÃO NOM. (mm²)	COMP. (m)	QUEDA DE TENSÃO (%)
Módulos	Inversor (MPPT 1- ENT 1)	7,52	11,68	834,24	16	6	56	0,74
Módulos	Inversor (MPPT 1- ENT 2)	7,52	11,68	834,24	16	6	54	0,72
Módulos	Inversor (MPPT 2- ENT 1)	7,52	11,68	834,24	16	6	49	0,65
Módulos	Inversor (MPPT 2- ENT 2)	7,52	11,68	834,24	16	6	47	0,62
Módulos	Inversor (MPPT 3- ENT 1)	7,52	11,68	834,24	16	6	41	0,54
Módulos	Inversor (MPPT 3- ENT 2)	7,52	11,68	834,24	16	6	40	0,53
Módulos	Inversor (MPPT 4- ENT 1)	7,52	11,68	834,24	16	6	34	0,45
Módulos	Inversor (MPPT 4- ENT 2)	7,52	11,68	834,24	16	6	32	0,42
Módulos	Inversor (MPPT 5- ENT 1)	7,52	11,68	834,24	16	6	26	0,34
Módulos	Inversor (MPPT 5- ENT 2)	7,52	11,68	834,24	16	6	24	0,32
Módulos	Inversor (MPPT 6- ENT 1)	7,05	11,68	782,1	15	6	19	0,27
Módulos	Inversor (MPPT 6- ENT 2)	7,05	11,68	782,1	15	6	17	0,24
Módulos	Inversor (MPPT 7- ENT 1)	7,05	11,68	782,1	15	6	11	0,16
Módulos	Inversor (MPPT 7- ENT 2)	7,05	11,68	782,1	15	6	9	0,13
Inversor 75 kW	Transformador	75	120,8	380	-	50	5	0,10
Transformador	Conexão com a rede	75	196,8	220	-	95	8	0,23

PROJETO ELÉTRICO

ENDEREÇO DA OBRA:
RUA GERALDO ORLANDO DE FARIA, N°220, VARGEM GRANDE, CÓRREGO FUNDO–MG

PROJETO ELÉTRICO:
Microgeração Solar Fotovoltaica 75 kW

PROPRIETÁRIO:
SERVIÇO AUTÔNOMO DE ÁGUA E ESGOTO
CNPJ: 09.166.603/0001–32
PRAÇA VIGÁRIO JOÃO IVO N°62,
CENTRO, CÓRREGO FUNDO/MG

RESPONSÁVEL TÉCNICO:
Priscila Contarini
PRISCILA CONTARINI MACHADO
CREA/MG: 244721/D

N° ART DO PROJETO:	UNIDADE CONSUMIDORA:	FINALIDADE:
MG20221086703	LIGAÇÃO NOVA	SERVIÇO PÚBLICO

FORMATO:	FOLHA:	DATA:	N° DESENHO:	ESCALA:	N° DO PROJETO:
A2	02/02	20 / 04 / 2022	00021–22	SEM ESCALA	00021–22

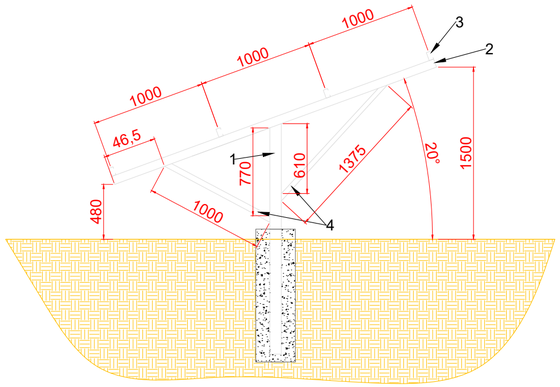

CORTE A-A

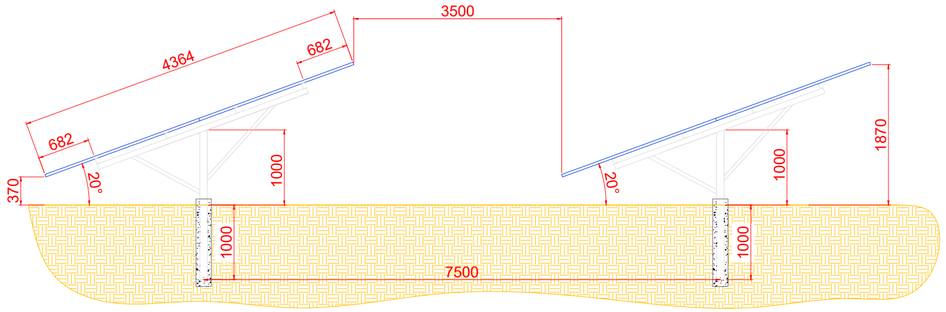

CORTE B-B

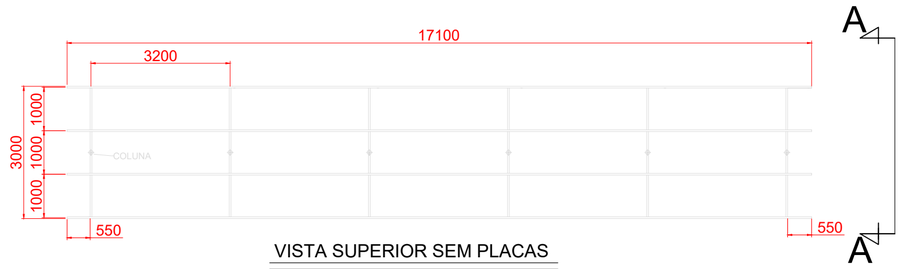

VISTA SUPERIOR SEM PLACAS

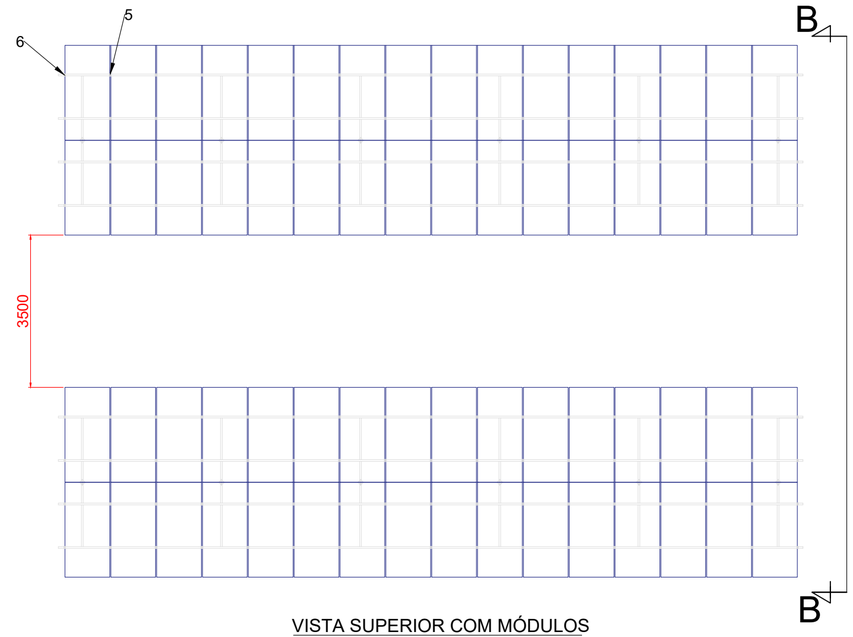

VISTA SUPERIOR COM MÓDULOS

ITEM	DESCRITIVO
1	COLUNA
2	TRAVESSA
3	TERÇA
4	MÃO FRANCESA
5	TERMINAL INTERMEDIÁRIO
6	TERMINAL FINAL

PLANTA DO TERRENO

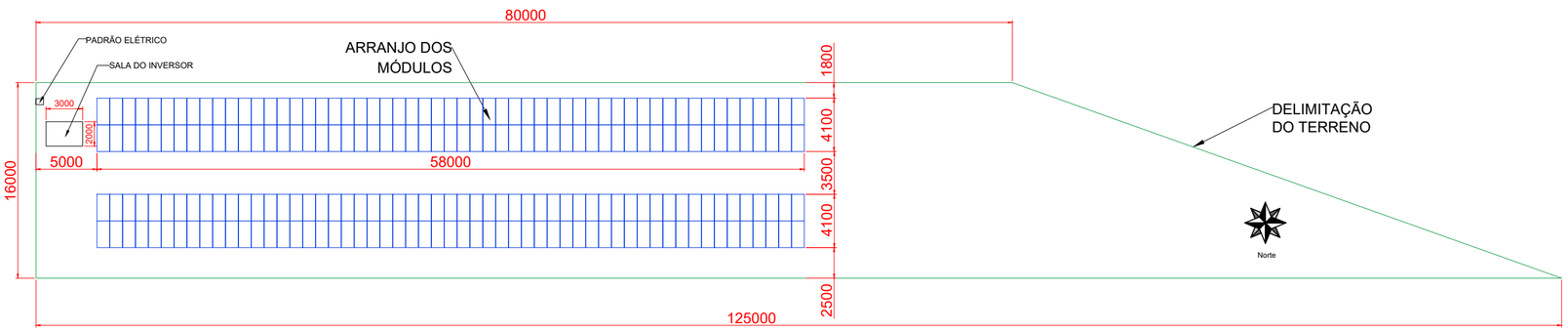

NOTAS

TODAS AS DIMENSÕES DO PROJETO ESTÃO EM MILÍMETROS (EXCETO QUANDO INDICA A UNIDADE);

USINA 2 – RUA GERALDO 220

PROPRIETÁRIO: SERVIÇO AUTÔNOMO DE ÁGUA E ESGOTO CNPJ: 09.166.603/0001–32 PRAÇA VIGÁRIO JOÃO IVO Nº62, CENTRO, CÓRREGO FUNDO/MG			ENDEREÇO DA OBRA: CÓRREGO FUNDO–MG		
			LAYOUT: ESTRUTURA AO SOLO		
Nº ART DO PROJETO: –	UNIDADE CONSUMIDORA: –		FINALIDADE: SERVIÇO PÚBLICO		
FORMATO: A2	FOLHA: –	DATA: –	Nº DESENHO: –	ESCALA: SEM ESCALA	Nº DO PROJETO: –

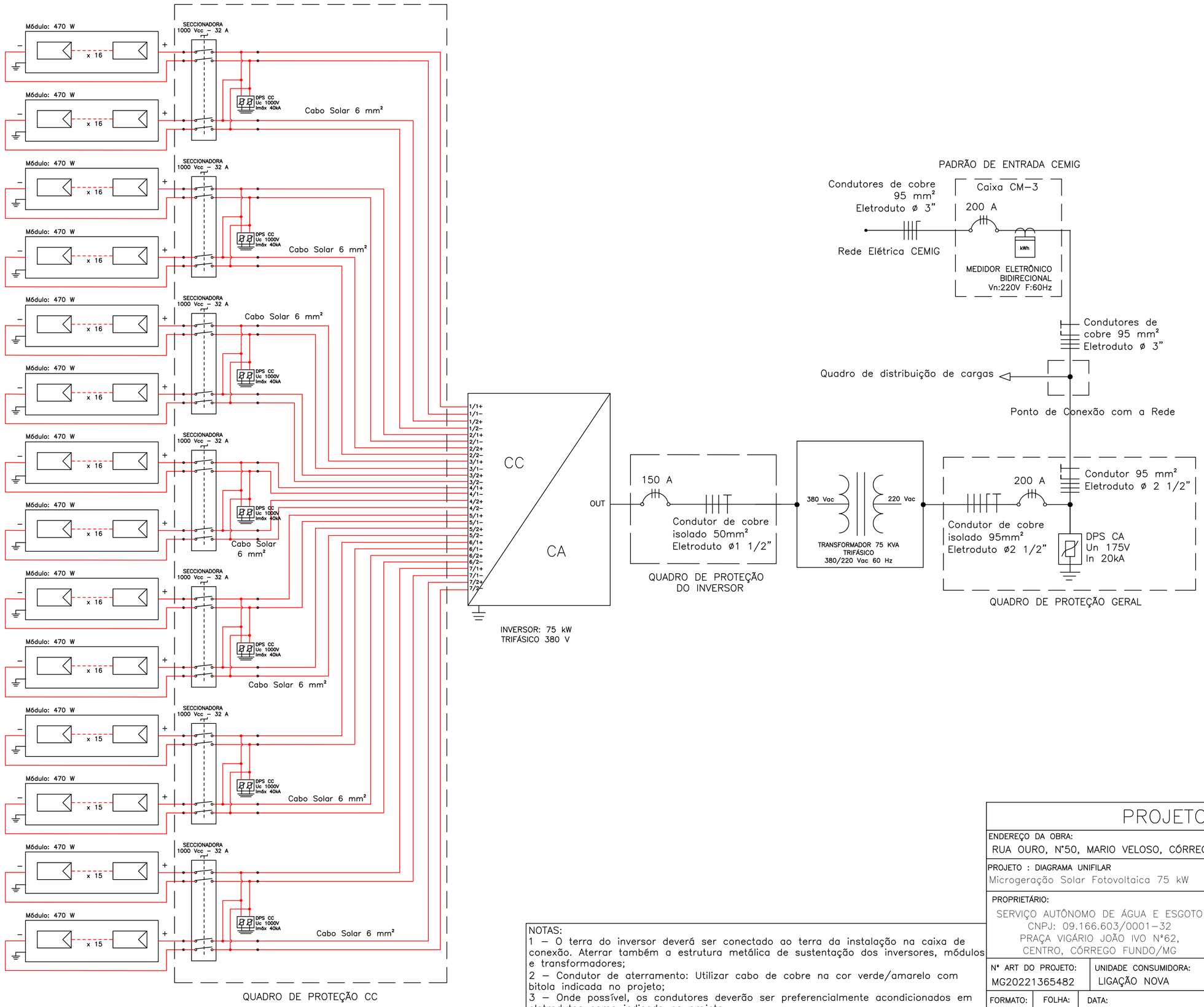

NOTAS:
1 – O terra do inversor deverá ser conectado ao terra da instalação na caixa de conexão. Aterrar também a estrutura metálica de sustentação dos inversores, módulos e transformadores;
2 – Condutor de aterramento: Utilizar cabo de cobre na cor verde/amarelo com bitola indicada no projeto;
3 – Onde possível, os condutores deverão ser preferencialmente acondicionados em eletrodutos como indicado no projeto.

PROJETO ELÉTRICO

ENDEREÇO DA OBRA:
RUA OURO, N°50, MARIO VELOSO, CÓRREGO FUNDO–MG

PROJETO : DIAGRAMA UNIFILAR
Microgeração Solar Fotovoltaica 75 kW

PROPRIETÁRIO:
SERVIÇO AUTÔNOMO DE ÁGUA E ESGOTO
CNPJ: 09.166.603/0001–32
PRAÇA VIGÁRIO JOÃO IVO N°62,
CENTRO, CÓRREGO FUNDO/MG

RESPONSÁVEL TÉCNICO:
Priscila Contarini
PRISCILA CONTARINI MACHADO
CREA/MG: 244721/D

N° ART DO PROJETO:	UNIDADE CONSUMIDORA:	FINALIDADE:
MG20221365482	LIGAÇÃO NOVA	SERVIÇO PÚBLICO

FORMATO:	FOLHA:	DATA:	N° DESENHO:	ESCALA:	N° DO PROJETO:
A2	01/02	10 / 08 / 2022	00021–22	SEM ESCALA	00021–22

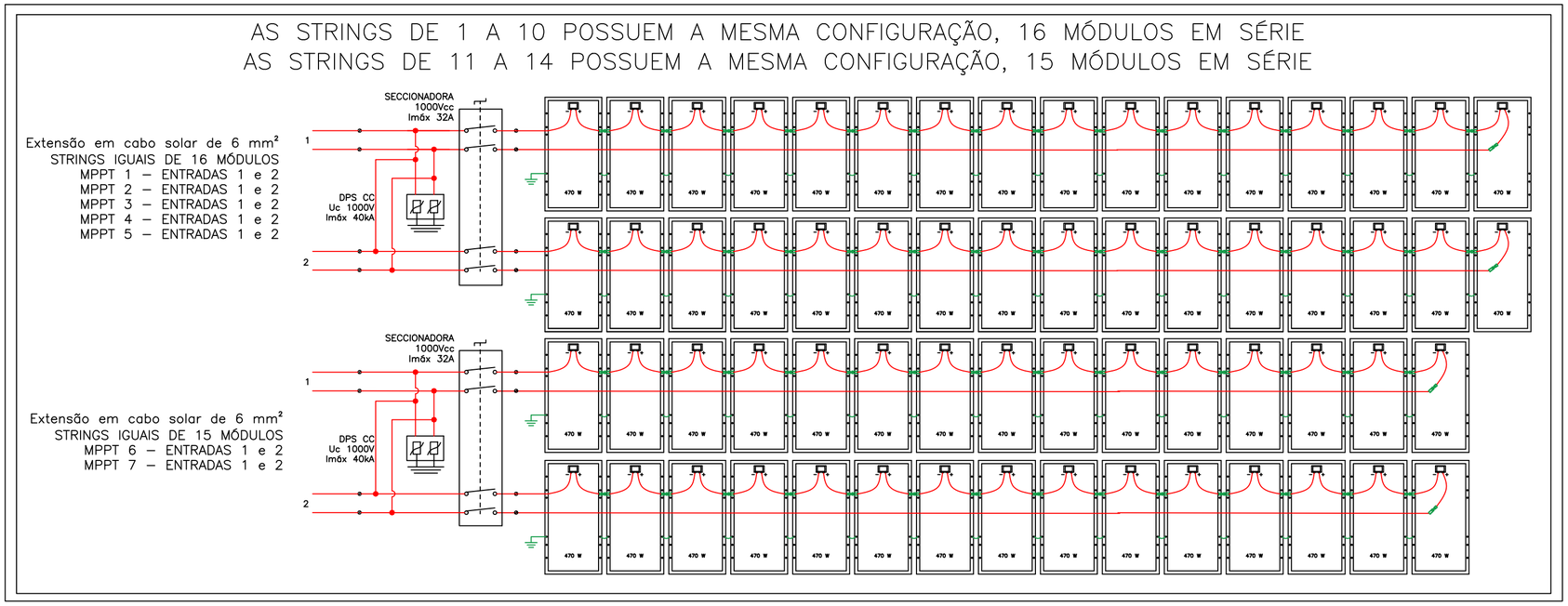

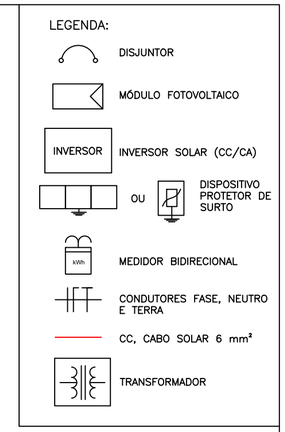

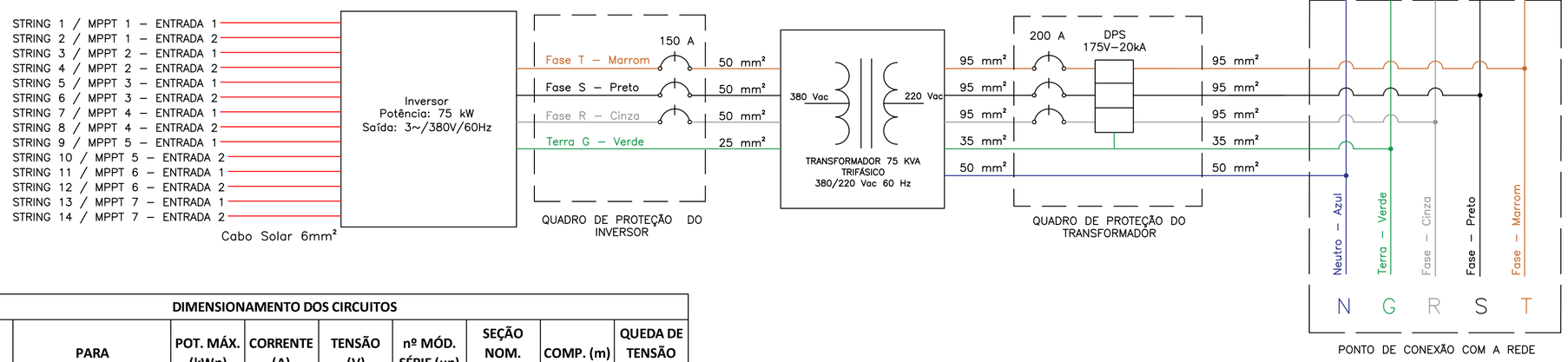

DIMENSIONAMENTO DOS CIRCUITOS

DE	PARA	POT. MÁX. (kWp)	CORRENTE (A)	TENSÃO (V)	nº MÓD. SÉRIE (un)	SEÇÃO NOM. (mm²)	COMP. (m)	QUEDA DE TENSÃO (%)
Módulos	Inversor (MPPT 1- ENT 1)	7,52	11,68	834,24	16	6	56	0,74
Módulos	Inversor (MPPT 1- ENT 2)	7,52	11,68	834,24	16	6	54	0,72
Módulos	Inversor (MPPT 2- ENT 1)	7,52	11,68	834,24	16	6	49	0,65
Módulos	Inversor (MPPT 2- ENT 2)	7,52	11,68	834,24	16	6	47	0,62
Módulos	Inversor (MPPT 3- ENT 1)	7,52	11,68	834,24	16	6	41	0,54
Módulos	Inversor (MPPT 3- ENT 2)	7,52	11,68	834,24	16	6	40	0,53
Módulos	Inversor (MPPT 4- ENT 1)	7,52	11,68	834,24	16	6	34	0,45
Módulos	Inversor (MPPT 4- ENT 2)	7,52	11,68	834,24	16	6	32	0,42
Módulos	Inversor (MPPT 5- ENT 1)	7,52	11,68	834,24	16	6	26	0,34
Módulos	Inversor (MPPT 5- ENT 2)	7,52	11,68	834,24	16	6	24	0,32
Módulos	Inversor (MPPT 6- ENT 1)	7,05	11,68	782,1	15	6	19	0,27
Módulos	Inversor (MPPT 6- ENT 2)	7,05	11,68	782,1	15	6	17	0,24
Módulos	Inversor (MPPT 7- ENT 1)	7,05	11,68	782,1	15	6	11	0,16
Módulos	Inversor (MPPT 7- ENT 2)	7,05	11,68	782,1	15	6	9	0,13
Inversor 75 kW	Transformador	75	120,8	380	-	50	5	0,10
Transformador	Conexão com a rede	75	196,8	220	-	95	10	0,29

PROJETO ELÉTRICO

ENDEREÇO DA OBRA:
RUA OURO, Nº50, MARIO VELOSO, CÓRREGO FUNDO–MG

PROJETO ELÉTRICO:
Microgeração Solar Fotovoltaica 75 kW

PROPRIETÁRIO:
SERVIÇO AUTÔNOMO DE ÁGUA E ESGOTO
CNPJ: 09.166.603/0001–32
PRAÇA VIGÁRIO JOÃO IVO Nº62,
CENTRO, CÓRREGO FUNDO/MG

RESPONSÁVEL TÉCNICO:
Priscila Contarini
PRISCILA CONTARINI MACHADO
CREA/MG: 244721/D

Nº ART DO PROJETO:	UNIDADE CONSUMIDORA:	FINALIDADE:
MG20221365482	LIGAÇÃO NOVA	SERVIÇO PÚBLICO

FORMATO:	FOLHA:	DATA:	Nº DESENHO:	ESCALA:	Nº DO PROJETO:
A2	02/02	10 / 08 / 2022	00021–22	SEM ESCALA	00021–22

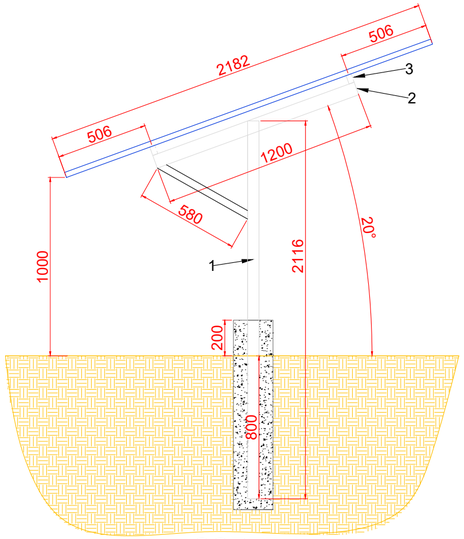

CORTE A-A

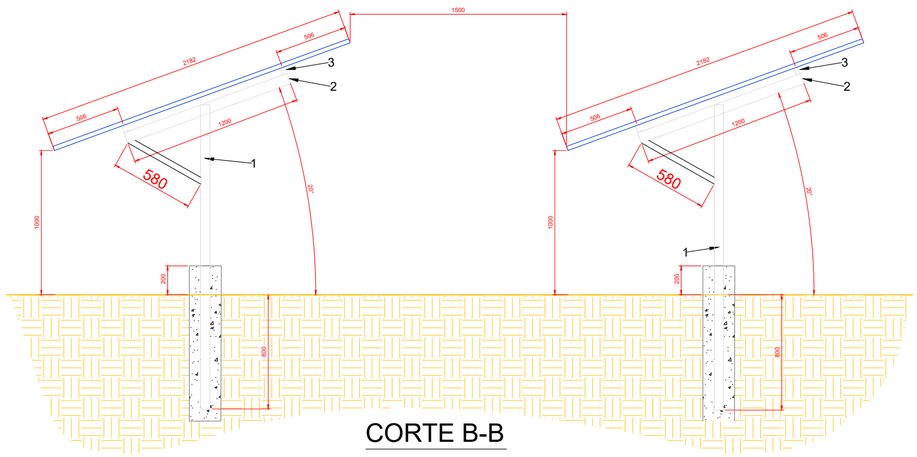

CORTE B-B

PLANTA DO TERRENO

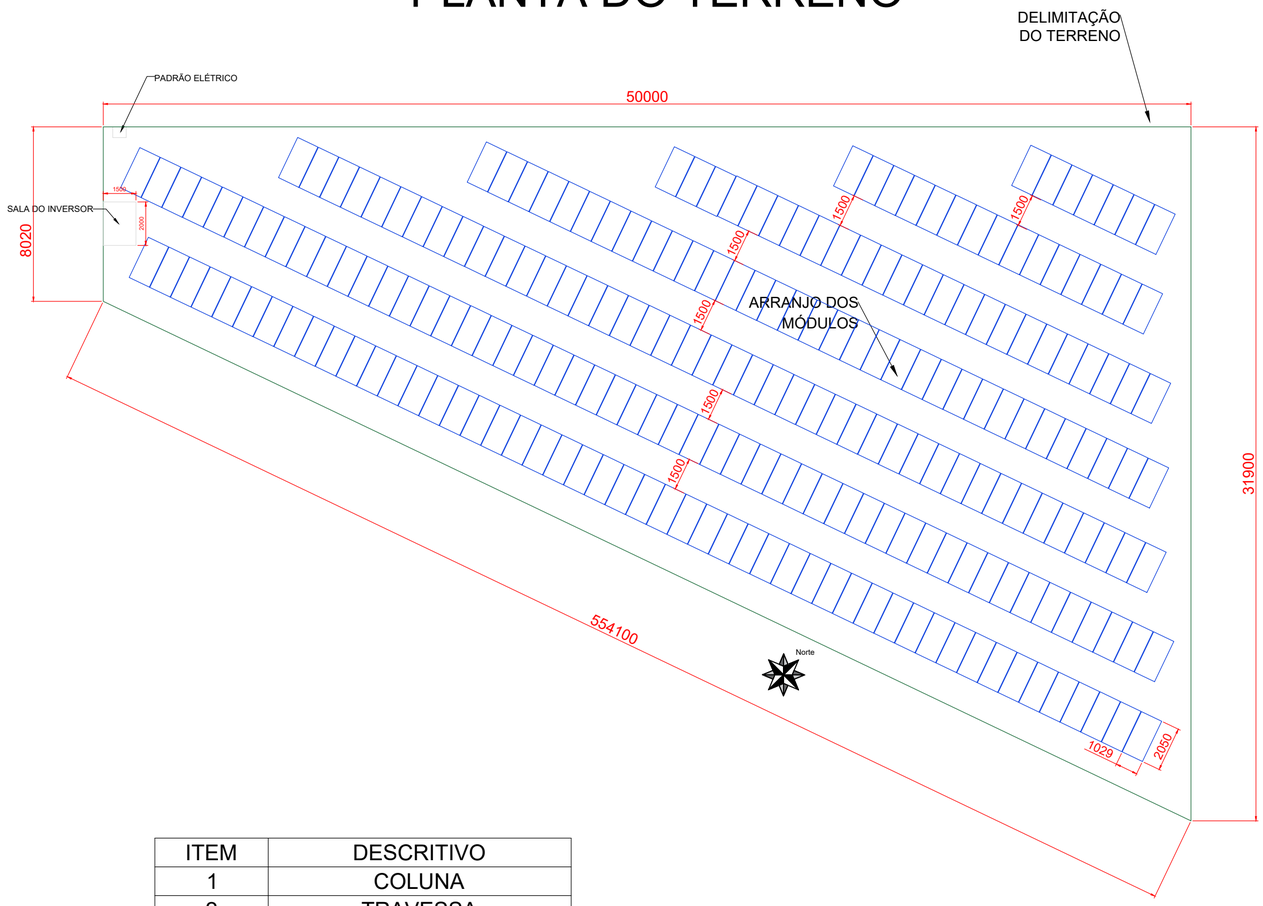

ITEM	DESCRITIVO
1	COLUNA
2	TRAVESSA
3	TERÇA
4	MÃO FRANCESA
5	TERMINAL INTERMEDIÁRIO
6	TERMINAL FINAL

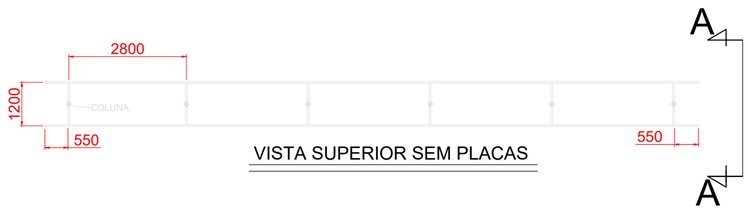

VISTA SUPERIOR SEM PLACAS

VISTA SUPERIOR COM MÓDULOS

NOTAS

TODAS AS DIMENSÕES DO PROJETO ESTÃO EM MILÍMETROS (EXCETO QUANDO INDICA A UNIDADE);

USINA 3 – RUA OURO

PROPRIETÁRIO: SERVIÇO AUTÔNOMO DE ÁGUA E ESGOTO CNPJ: 09.166.603/0001–32 PRAÇA VIGÁRIO JOÃO IVO Nº62, CENTRO, CÓRREGO FUNDO/MG			ENDEREÇO DA OBRA: CÓRREGO FUNDO–MG		
			LAYOUT: ESTRUTURA AO SOLO		
Nº ART DO PROJETO: –	UNIDADE CONSUMIDORA: –		FINALIDADE: SERVIÇO PÚBLICO		
FORMATO: A2	FOLHA: –	DATA: –	Nº DESENHO: –	ESCALA: SEM ESCALA	Nº DO PROJETO: –

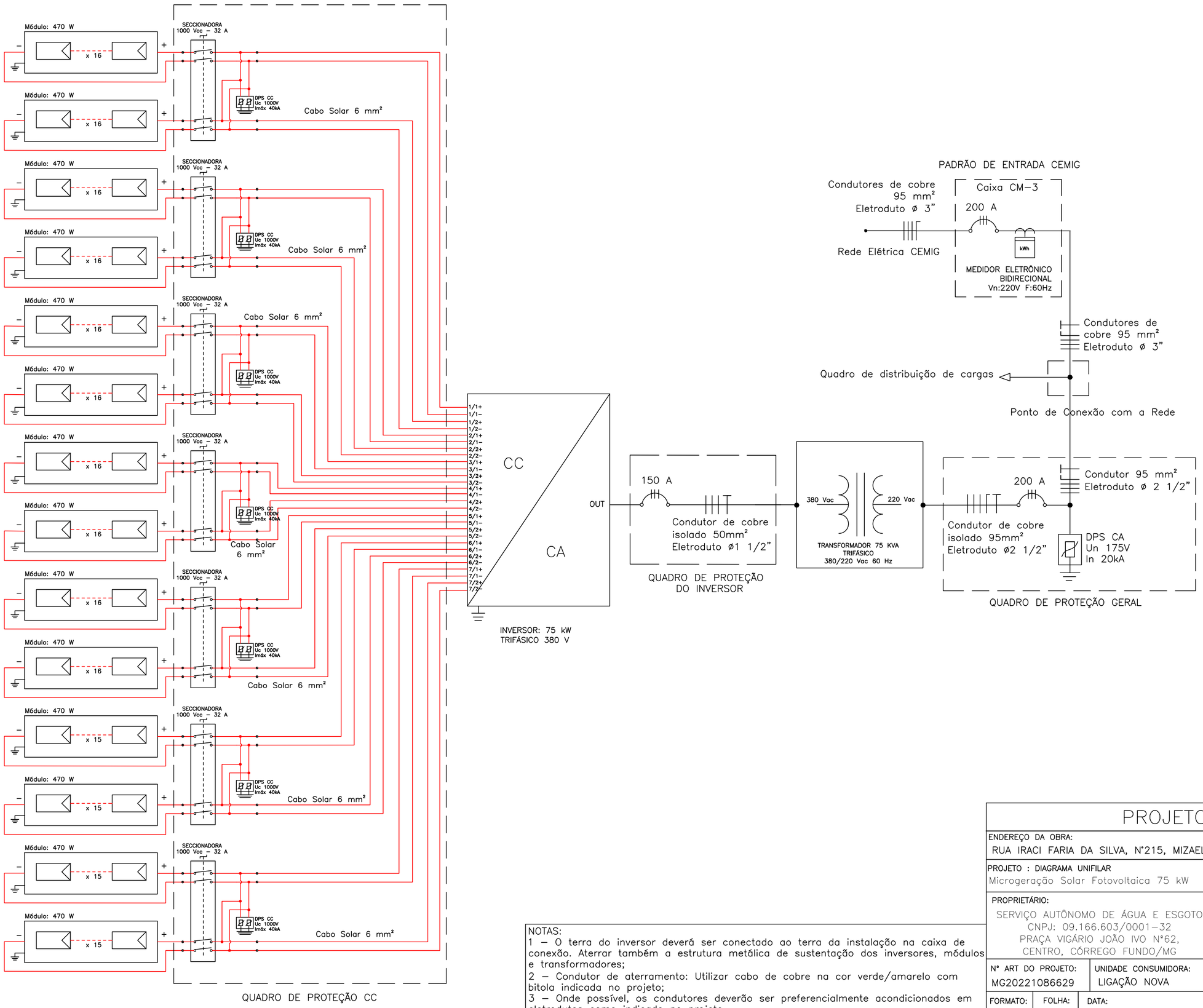

NOTAS:
1 – O terra do inversor deverá ser conectado ao terra da instalação na caixa de conexão. Aterrar também a estrutura metálica de sustentação dos inversores, módulos e transformadores;
2 – Condutor de aterramento: Utilizar cabo de cobre na cor verde/amarelo com bitola indicada no projeto;
3 – Onde possível, os condutores deverão ser preferencialmente acondicionados em eletrodutos como indicado no projeto.

PROJETO ELÉTRICO

ENDEREÇO DA OBRA:
RUA IRACI FARIA DA SILVA, N°215, MIZAEL BERNARDES, CÓRREGO FUNDO–MG

PROJETO : DIAGRAMA UNIFILAR
Microgeração Solar Fotovoltaica 75 kW

PROPRIETÁRIO:
SERVIÇO AUTÔNOMO DE ÁGUA E ESGOTO
CNPJ: 09.166.603/0001–32
PRAÇA VIGÁRIO JOÃO IVO N°62,
CENTRO, CÓRREGO FUNDO/MG

RESPONSÁVEL TÉCNICO:
Priscila Contarini
PRISCILA CONTARINI MACHADO
CREA/MG: 244721/D

N° ART DO PROJETO:	UNIDADE CONSUMIDORA:	FINALIDADE:
MG20221086629	LIGAÇÃO NOVA	SERVIÇO PÚBLICO

FORMATO:	FOLHA:	DATA:	N° DESENHO:	ESCALA:	N° DO PROJETO:
A2	01/02	20 / 04 / 2022	00021–22	SEM ESCALA	00021–22

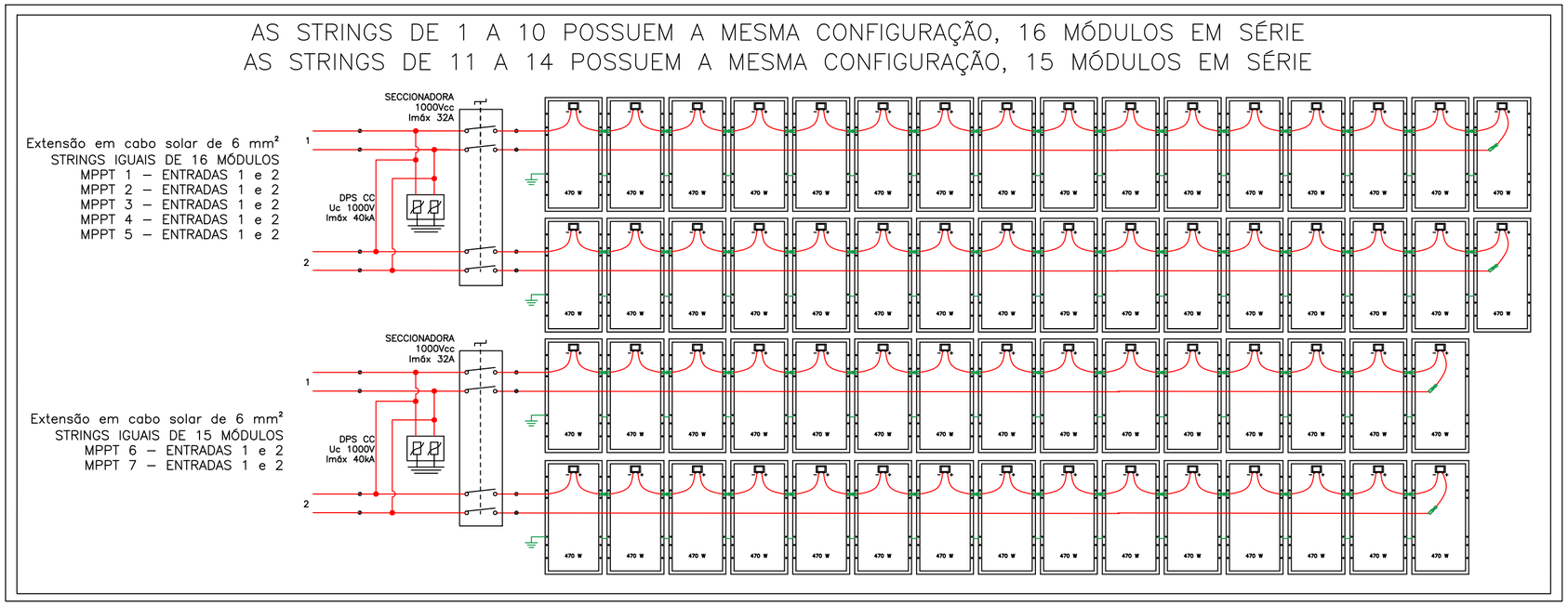

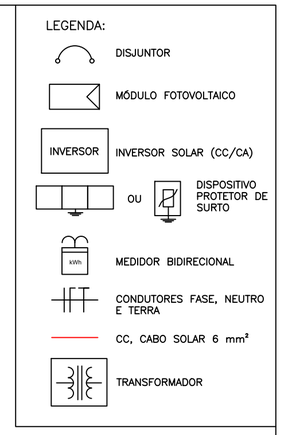

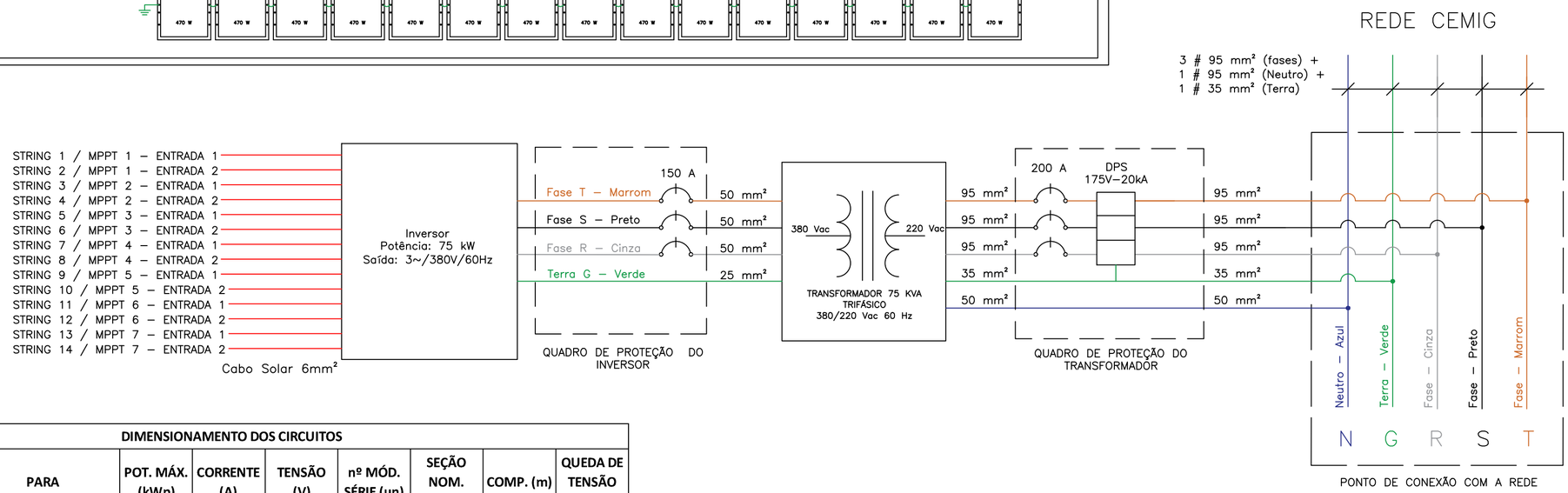

DIMENSIONAMENTO DOS CIRCUITOS

DE	PARA	POT. MÁX. (kWp)	CORRENTE (A)	TENSÃO (V)	nº MÓD. SÉRIE (un)	SEÇÃO NOM. (mm²)	COMP. (m)	QUEDA DE TENSÃO (%)
Módulos	Inversor (MPPT 1- ENT 1)	7,52	11,68	834,24	16	6	56	0,74
Módulos	Inversor (MPPT 1- ENT 2)	7,52	11,68	834,24	16	6	54	0,72
Módulos	Inversor (MPPT 2- ENT 1)	7,52	11,68	834,24	16	6	49	0,65
Módulos	Inversor (MPPT 2- ENT 2)	7,52	11,68	834,24	16	6	47	0,62
Módulos	Inversor (MPPT 3- ENT 1)	7,52	11,68	834,24	16	6	41	0,54
Módulos	Inversor (MPPT 3- ENT 2)	7,52	11,68	834,24	16	6	40	0,53
Módulos	Inversor (MPPT 4- ENT 1)	7,52	11,68	834,24	16	6	34	0,45
Módulos	Inversor (MPPT 4- ENT 2)	7,52	11,68	834,24	16	6	32	0,42
Módulos	Inversor (MPPT 5- ENT 1)	7,52	11,68	834,24	16	6	26	0,34
Módulos	Inversor (MPPT 5- ENT 2)	7,52	11,68	834,24	16	6	24	0,32
Módulos	Inversor (MPPT 6- ENT 1)	7,05	11,68	782,1	15	6	19	0,27
Módulos	Inversor (MPPT 6- ENT 2)	7,05	11,68	782,1	15	6	17	0,24
Módulos	Inversor (MPPT 7- ENT 1)	7,05	11,68	782,1	15	6	11	0,16
Módulos	Inversor (MPPT 7- ENT 2)	7,05	11,68	782,1	15	6	9	0,13
Inversor 75 kW	Transformador	75	120,8	380	-	50	5	0,10
Transformador	Conexão com a rede	75	196,8	220	-	95	8	0,23

PROJETO ELÉTRICO

ENDEREÇO DA OBRA:
RUA IRACI FARIA DA SILVA, N°215, MIZAEL BERNARDES, CÓRREGO FUNDO–MG

PROJETO ELÉTRICO:
Microgeração Solar Fotovoltaica 75 kW

PROPRIETÁRIO:
SERVIÇO AUTÔNOMO DE ÁGUA E ESGOTO
CNPJ: 09.166.603/0001–32
PRAÇA VIGÁRIO JOÃO IVO N°62,
CENTRO, CÓRREGO FUNDO/MG

RESPONSÁVEL TÉCNICO:
Priscila Contarini
PRISCILA CONTARINI MACHADO
CREA/MG: 244721/D

Nº ART DO PROJETO:	UNIDADE CONSUMIDORA:	FINALIDADE:
MG20221086629	LIGAÇÃO NOVA	SERVIÇO PÚBLICO

FORMATO:	FOLHA:	DATA:	Nº DESENHO:	ESCALA:	Nº DO PROJETO:
A2	02/02	20 / 04 / 2022	00021–22	SEM ESCALA	00021–22

PLANTA DO TERRENO

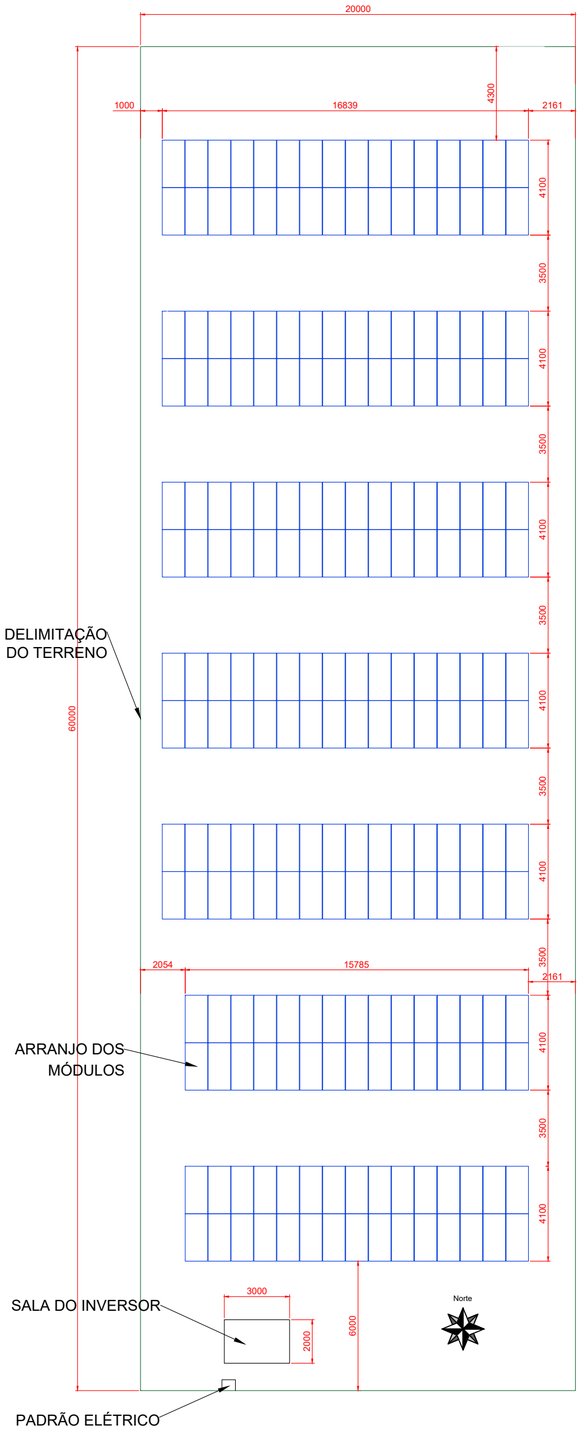

ITEM	DESCRITIVO
1	COLUNA
2	TRAVESSA
3	TERÇA
4	MÃO FRANCESA
5	TERMINAL INTERMEDIÁRIO
6	TERMINAL FINAL

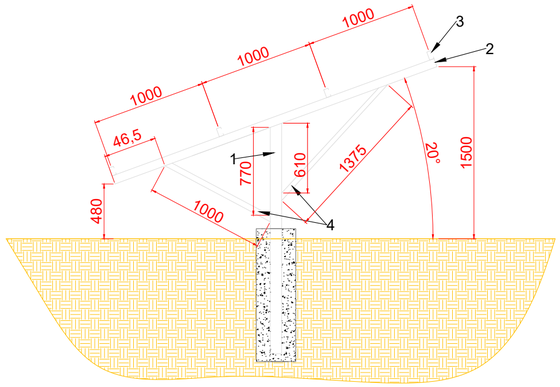

CORTE A-A

VISTA SUPERIOR SEM PLACAS

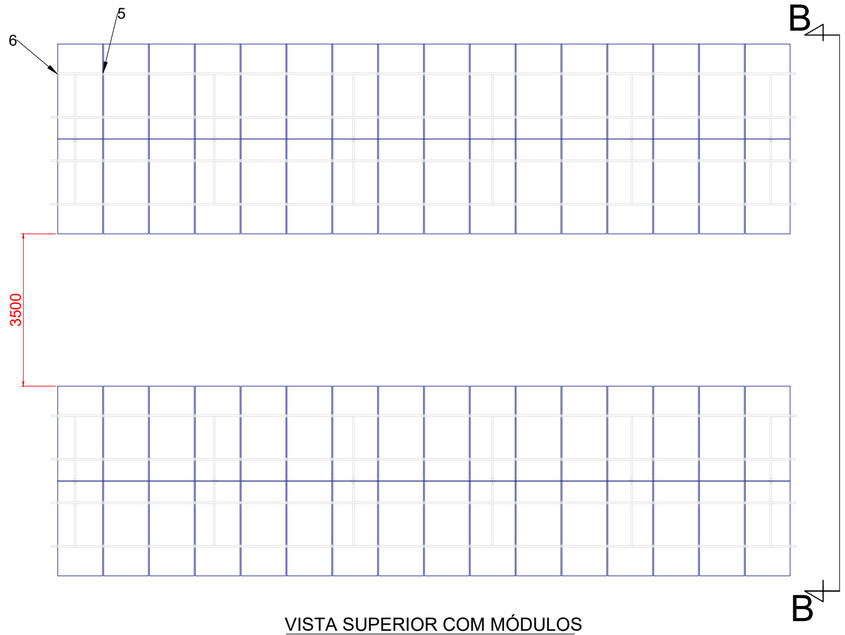

VISTA SUPERIOR COM MÓDULOS

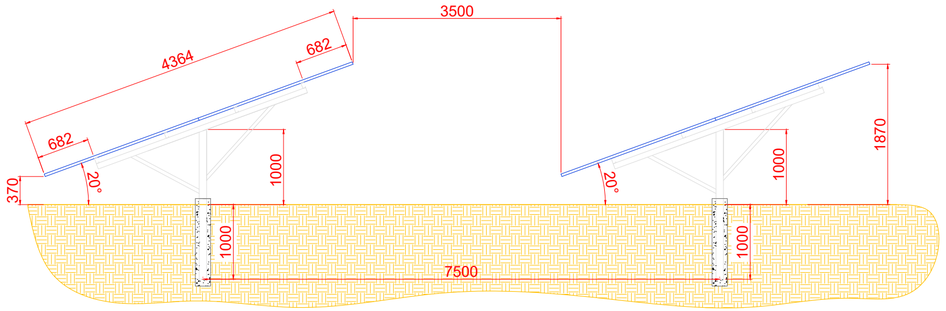

CORTE B-B

NOTAS

TODAS AS DIMENSÕES DO PROJETO ESTÃO EM MILÍMETROS (EXCETO QUANDO INDICA A UNIDADE);

USINA 4 – RUA IRACI

PROPRIETÁRIO: SERVIÇO AUTÔNOMO DE ÁGUA E ESGOTO CNPJ: 09.166.603/0001–32 PRAÇA VIGÁRIO JOÃO IVO Nº62, CENTRO, CÓRREGO FUNDO/MG	ENDEREÇO DA OBRA: CÓRREGO FUNDO–MG LAYOUT: ESTRUTURA AO SOLO
Nº ART DO PROJETO: – / UNIDADE CONSUMIDORA: –	FINALIDADE: SERVIÇO PÚBLICO

FORMATO:	FOLHA:	DATA:	Nº DESENHO:	ESCALA:	Nº DO PROJETO:
A2	–	–	–	SEM ESCALA	–